Form **1120** PVD Titan satin auf Rundrosette

Gleitlagertechnik PA slidebloc®

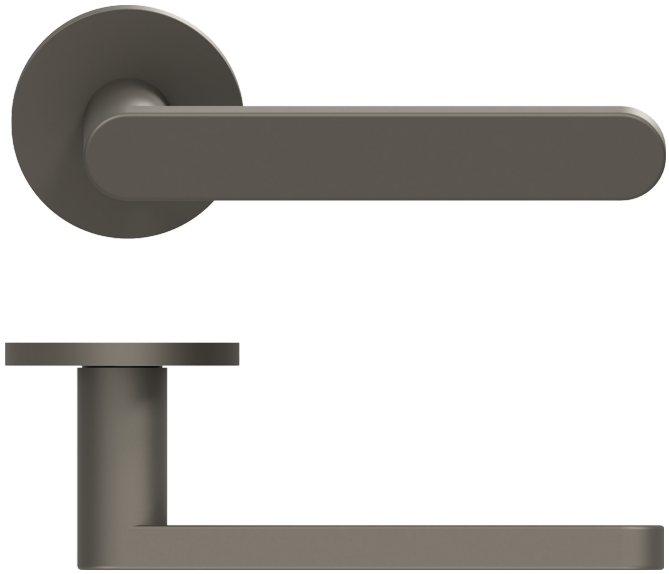

Techn. Zeichnung

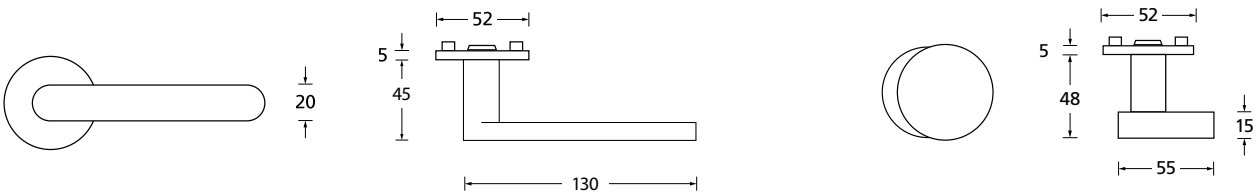

Alle oben genannten Maße verstehen sich mit den handelsüblichen Toleranzen.
Technische und konstruktive Änderungen der oben angegebenen Produkte behalten wir uns vor.

Stand: Nov. 2026

Form **1120** PVD Titan satin auf Rundrosette

Gleitlagertechnik PA slidebloc®



BB PZ



RZ Blind

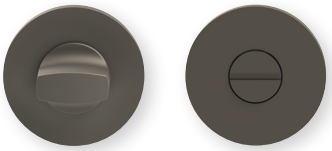

WC

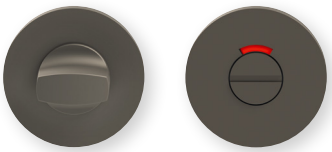

WC rot/weiß | WC rot/grün

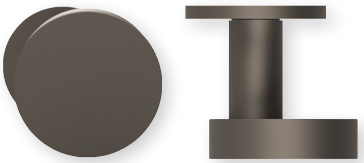

Wechselgarnitur rechts / links

OS - Grt.	SBU-RTT1120OS
BB - Grt.	SBU-RTT11200
Blind - Grt.	SBU-RTT11201
PZ - Grt.	SBU-RTT11202
RZ - Grt.	SBU-RTT11208
WC - Grt.	SBU-RTT11203
WC rot/weiß - Grt.	SBU-RTT112031
WC rot/grün - Grt.	SBU-RTT112032
Wechselgarnitur PZ rechts/links	SBU-RTT112053/63
Wechselgarnitur RZ rechts/links	SBU-RTT1120853/863

Technik:

Material:	Edelstahl 304 nach AISI-Norm
Oberfläche:	PVD Titan satin
Türstärke:	38 - 42 mm
Vierkantmaß:	8 mm Vierkantstift (8,5 mm Distanzhülse)
Technik:	Gleitlagertechnik, wartungsfreie Gleitlager aus geschmiertem Polyamid, einseitig 2 Federstahl-Druckfedern, 10 Jahre Funktionsgarantie
Gebrauchskategorie:	DIN EN 1906 Gebrauchskategorie 3 Klassifizierung: **3** | **7** | **-** | **0** | **0** | **4** | **0** | **B**

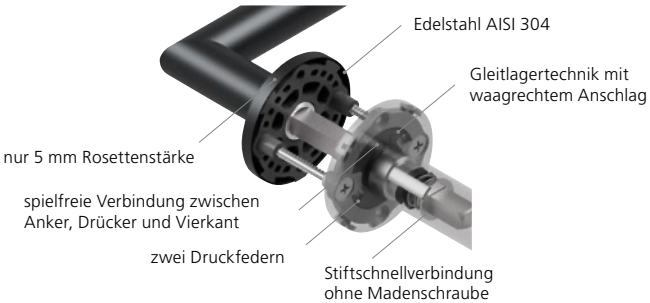

Qolibri GmbH, Kaltenbrunn 13, D-83413 Fridolfing
www.qolibri.de

Stand: Nov. 2026